Electrolux PROFESSIONAL

Modular Cooking 700XP 4Plattor Elspis. Bänkmodell. 800mm

Produkt #

Modell #

Namn #

SIS #

AIA #



371015 (E7ECEH4R00)	Elspis. Bänkmodell. 800mm. 4 runda plattor (4x2,6kW).
371127 (E7ECEH4R0N)	* NOT TRANSLATED *

Kort specifikation

Pos.

Elspis (800 mm) i bänkmodell med 4 hermetiskt tillslutna kokplattor (4x2,6kW) i gjutjärn. Anpassad för anslutning underifrån eller bakifrån, och för montering mot enheter i Electrolux 700-serie.

Robust konstruktion i rostfritt stål
Toppskiva (1,5mm tjock) och frontpanel i rostfritt stål (AISI 304)
Säkerhetstermostat
Specialkonstruerat vred för garanterat skydd mot vatteninfiltration
Bakre servicekanal underlättar installation
Kapslingsklass: IPX4

.

Huvudfunktioner

- Enheten ska monteras på underrede, bryggmontage eller konsolsystem.
- De fyra kokplattorna i gjutjärn på 2,6 kW är hermetiskt tätade mot spisen.
- Den speciella utformningen på kontrollvredsystemet skyddar mot vattenintrång.
- Kapslingsklass IPX 4.
- Lämplig som bänkinstallation.

Konstruktion

- Utvändiga paneler i rostfritt stål med Scotch Brite-behandling.
- 1,5 mm tjockt pressat rostfritt stål
- Rät vinkel mellan enheterna för att undvika utrymmen där smuts kan tränga in.

Övriga Tillbehör

• Tätningssats	PNC 206086 ❑
• Stöd för bromontage, 800 mm	PNC 206137 ❑
• Stöd för bromontage, 1000 mm	PNC 206138 ❑
• Stöd för bromontage, 1200 mm	PNC 206139 ❑
• Stöd för bromontage, 1400 mm	PNC 206140 ❑
• Stöd för bromontage, 1600 mm	PNC 206141 ❑
• Blandare med rörlig kran (förlängning ingår ej)	PNC 206289 ❑
• Förlängningsrör till vattenkran 700 line	PNC 206291 ❑
• Skorsten 800 mm till XP700 & 900	PNC 206304 ❑
• Höger och vänster sidoräcke.	PNC 206307 ❑
• Bakre ledstång, 800 mm, Marin	PNC 206308 ❑
• Skorstensnät 400mm (XP700 & XP900)	PNC 206400 ❑
• Fronträcke, rostfritt, 800 mm	PNC 216047 ❑
• Fronträcke, rostfritt, 1200 mm	PNC 216049 ❑
• Fronträcke, rostfritt, 1600 mm	PNC 216050 ❑
• Portioneringshylla/ räcke, rostfritt, 800 mm (bred)	PNC 216186 ❑
• 2 sidotäckpaneler för bänkmodell	PNC 216277 ❑

Modular Cooking
700XP 4Plattor Elspis. Bänkmodell. 800mm

Front

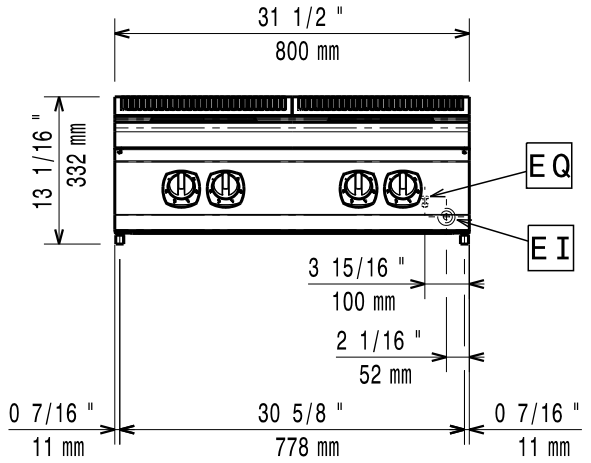

Sida

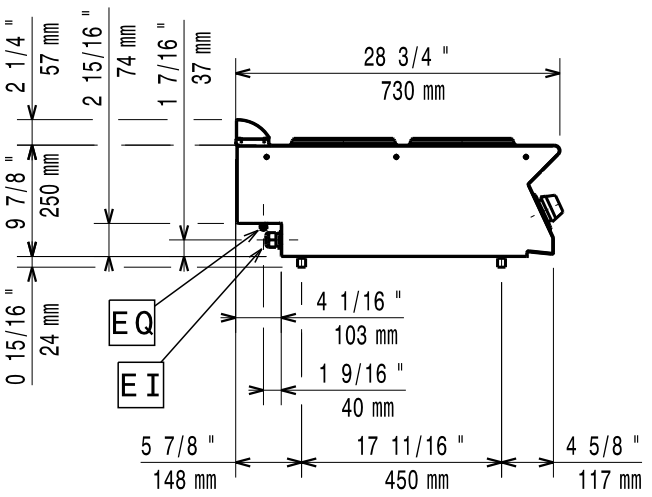

EI = Elektrisk anslutning
EQ = Ekvipotential skruv

Topp

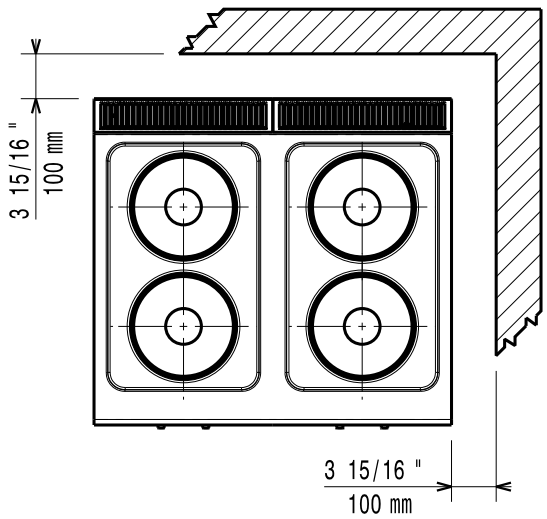

Elektricitet

Spänning:	
371015 (E7ECEH4R00)	380-400 V/3 ph/50-60 Hz
371127 (E7ECEH4R0N)	230 V/3 ph/50/60 Hz
Total watt:	10.4 kW

Viktig information

Nettovikt:	40 kg
Fraktvikt:	
371015 (E7ECEH4R00)	39 kg
371127 (E7ECEH4R0N)	40 kg
Frakthöjd:	
371015 (E7ECEH4R00)	520 mm
371127 (E7ECEH4R0N)	540 mm
Fraktbredd:	820 mm
Fraktdjup:	860 mm
Fraktvolym:	
371015 (E7ECEH4R00)	0.37 m³
371127 (E7ECEH4R0N)	0.38 m³
[NOT TRANSLATED]	
371015 (E7ECEH4R00)	EH74T
371127 (E7ECEH4R0N)	N7CE1
Effekt främre plattor:	2.6 - 2.6 kW
Effekt bakre plattor:	2.6 - 2.6 kW
Dimensioner främre plattor:	Ø 230 Ø 230
Storlek bakre plattor:	Ø 230 Ø 230

If appliance is set up or next to or against temperature sensitive furniture or similar, a safety gap of approximately 150 mm should be maintained or some form of heat insulation fitted.

Företaget förbehåller sig rätten att göra ändringar i de produkter utan föregående meddelande.

2026.11.19